BIXOLON®

用户手册

SRP-275III

针式打印机

Rev. 1.01

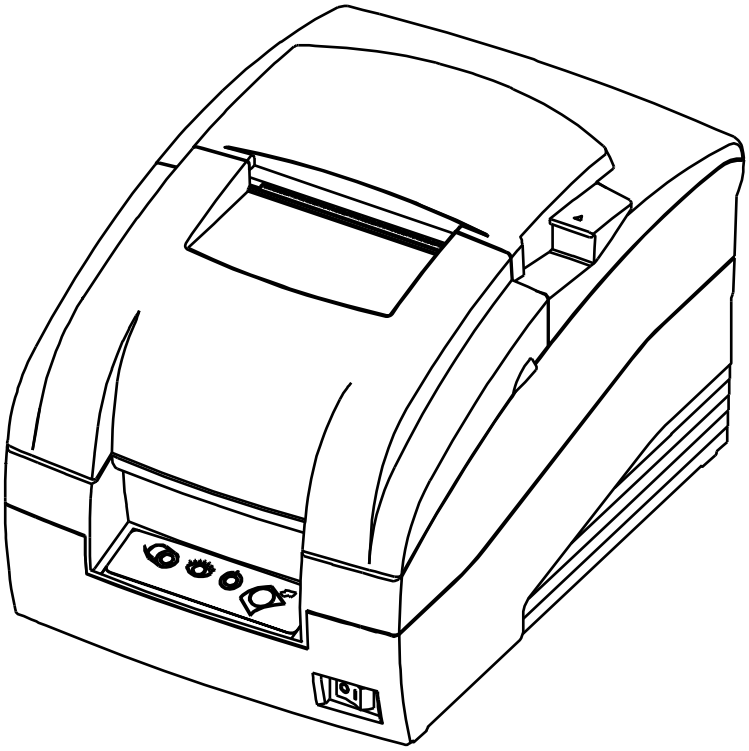

http://www.bixolon.com

■ 安全预防措施

在使用本产品过程中，请遵守下列安全规程，以免发生人身伤害或设备损坏。

警告

违反以下事项可能会导致严重的伤亡事故。

不要同时将几个插头插入一个多孔电源插座中。

- 这会导致过热和火灾。
- 如果插头潮湿或者肮脏，请在使用前烘干或者擦拭干净。
- 如果插头与电源插座不配套，请不要插上电源。
- 只能使用标准化的多孔电源插座。

禁止

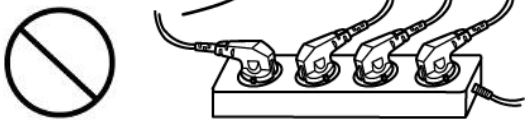

您只能使用本包装中供应的适配器。

- 使用其它适配器十分危险。

禁止

不要通过拉掉连接线的方式拔插头。

- 这可能损坏连接线，造成火灾或者打印机故障。

禁止

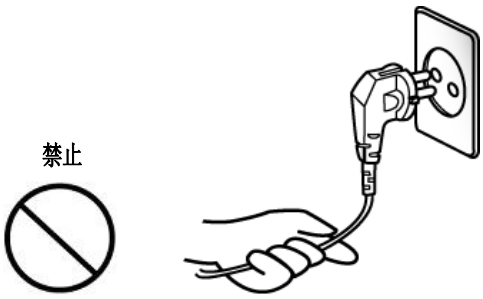

将塑料袋放在小孩拿不到的地方。

- 否则，小孩们会将袋子套在头上。

禁止

不要在手潮湿的时候，插或者拔电源插头。

- 这可能导致触电。

禁止

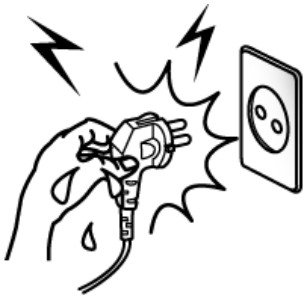

不要用力弯曲连接线，或者将其置于重物之下。

- 连接线损坏后，可能造成火灾。

禁止

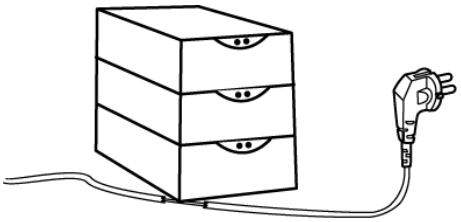

注意

违反以下事项可能造成轻伤或损坏设备。

如果发现打印机不明原因地冒烟、发出气味或者噪音，请拔下插头，再采取急救措施。

- 关闭打印机，拔下设备的插头。
- 在烟消失后，电话联系经销商进行维修。

拔下插头

将干燥剂放在小孩拿不到的地方。

- 不然，他们会把它们当作食物。

禁止

将打印机安装在稳定的平面上。

- 如果打印机跌落，可能会摔坏，且造成人员受伤。

禁止

只使用批准的附件，自己不要尝试拆卸、修理或者改装。

- 如果需要这些服务，请电话联系经销商。
- 请勿触摸自动切纸器的刀片

禁止拆卸

不要将水或者其他物品倒进打印机中。

- 如果发生此类事件，请关机并拔下打印机的插头。然后，电话联系经销商。

禁止

操作失灵时，不要使用打印机。这会导致火灾或者触电。

- 请关机并拔下打印机的插头，然后，电话联系经销商。

拔下插头

版权所有，侵权必究。如果没有得到BIXOLON的书面许可，不得以任何形式、任何手段(包括电子、机械、影印、录音或其它方式)复制、在检索系统中存储或传播本出版物的任何部分。

使用本手册的信息时，BIXOLON不承担任何法律责任。尽管在编写本手册的过程中已进行了详细检查，但是还有可能出现各种错误或遗漏，BIXOLON对此不承担任何责任。如果因为使用本手册信息而导致的任何损害或者赔偿，本公司概不承担责任。

BIXOLON及其分支机构对本产品的购买方或第三方因为下列原因而遭受的毁坏、损失、成本或费用不承担任何责任，这些原因包括意外事故、误用、滥用本产品或未经授权的修改、修理、改造本产品或不严格遵循BIXOLON的操作和维修说明书中的规定(美国除外)。

除了BIXOLON指定的三星产品或批准的三星产品外，对于因为使用任何其它配件或消耗品造成的任何毁坏或问题，BIXOLON概不负责。

■ 通知

在BIXOLON，我们一直致力于提升并改善我们所有产品的功能和质量。我们可能会在不事先通知的情况下更改产品规格和/或用户手册的内容。

■ 警告

将无屏蔽打印机接口电缆连接到本打印机不符合 EMC 设备安装标准。特此警告，未经经销商明确许可，任何人无权更改或修改本打印机使用手册。

■ Waste Electrical and Electric Equipment (WEEE)

本标识在本产品上或产品说明书中出现，表示在本产品使用寿命结束后，不得与其它家用垃圾同时处置。为了防止垃圾的不当处置对环境或人身健康造成潜在的危害，请与其它类型的垃圾分开处理及回收，以促进材料资源的可持续再利用。关于以环保安全回收方式处置废旧机器的方法和地点事宜，家庭用户应与购买本产品的销售商或当地政府部门联系。商业用户应与其供应商联系并核查采购合同的条款。本产品不能与其它商业垃圾混合处置。

■ 标志材料

* 控制标志：PC
* 其它标志：PET

■ 导入

SRP-275III 是优质的 POS 针式打印机。
这款一站式打印机具有下列特性。

- 设计紧凑，重量轻。
- 双向高速打印(5.1LPS)。
- 易于使用：采用易装式机芯。
- 打印头复原和送纸处使用步进马达，具有高可靠性和长使用寿命。
- 双色打印组合(红色/黑色)。
- 内部抽屉接口驱动型打印头。
- 可选字体(7x9，9x9)
- 采用循环切割方法的自动切割刀，长使用寿命的优质刀片(大约 1,500,000 次)。
- 缺纸传感器的默认应用程序(不含墙壁安装选项)。
- 黑色标记传感器功能(前侧或后侧可选)。
- 内置交流整流器。

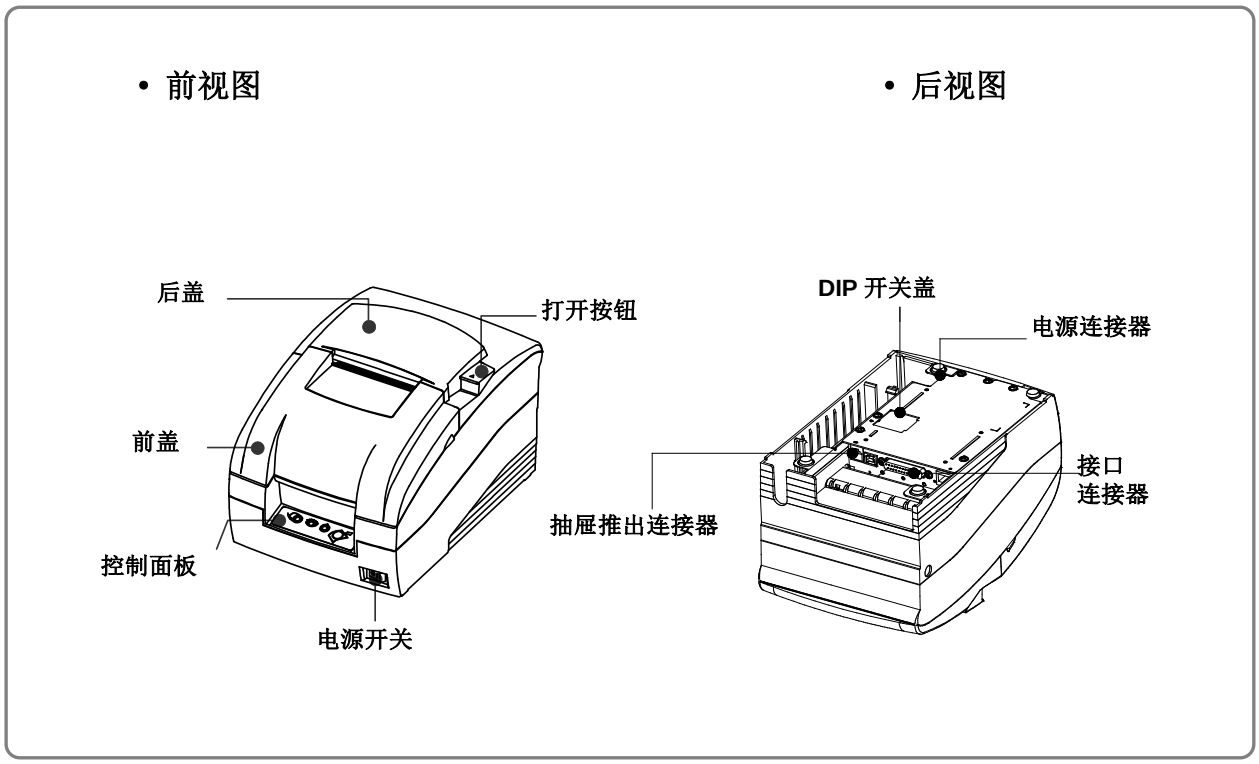

注意

新打印机使用前，请务必阅读本手册中的操作指导。

■ 目录

1. 安装打印机 ····· 8
1-1 打开包装 ····· 8
1-2 选择打印机的安放位置 ····· 8
1-3 使用操作面板 ····· 9

2. 连接电线 ····· 10
2-1 连接交流整流器 ····· 10
2-2 连接接口电缆与抽屉推开电缆 ····· 10
2-2-1 串口接口 (RS-232C) + Ethernet + USB : OES 模式 ····· 11
2-2-2 并行接口 (IEEE1284) + USB : OP 模式 ····· 12
2-2-3 串口接口 (RS-232C) + USB : OS 模式 ····· 13
2-2-4 钱箱(Drawer)连接器 ····· 14

3. 设置开关 ····· 15
3-1 设置选项开关(DIP 开关) ····· 15
3-1-1 Citizen(iDP 3550)型号的选项开关(DIP 开关)设置 ····· 16
3-1-2 Star(SP500)机型选项开关(DIP 开关)设置 ····· 17
3-1-3 更改选项开关(DIP 开关)设置 ····· 18
3-2 设置内存开关 ····· 19
3-2-1 Star 机型的内存开关设置 ····· 22

4. 安装色带盒 ····· 28

5. 安装纸卷 ····· 29

6. 安装挂壁安装单元(选件) ····· 30

7. 自检 (Self Test) ····· 31

8. 十六进制转储 (Hexadecimal Dumping) ····· 32

9. 规格 ····· 33
9-1 打印规格 ····· 33
9-2 纸张规格 ····· 33
9-3 色带盒规格 ····· 33
9-4 电子特性 ····· 34
9-5 可靠性 ····· 34
9-6 环境条件 ····· 34
9-7 环境条件 ····· 35
9-8 可选特性 ····· 36

10. 附录 - 错误指示灯闪烁 ····· 37
10-1 错误指示灯闪烁 ····· 37
10-2 打印机不启动打印 ····· 38
10-3 打印机停止打印 ····· 39
10-4 检查打印机的运行状况 ····· 39
10-5 打印效果不佳 ····· 39

1. 安装打印机

1-1 打开包装

打印机包装箱中应包括下面插图中显示的各种物品。
如果出现了毁坏或丢失，请与您的经销商联系。

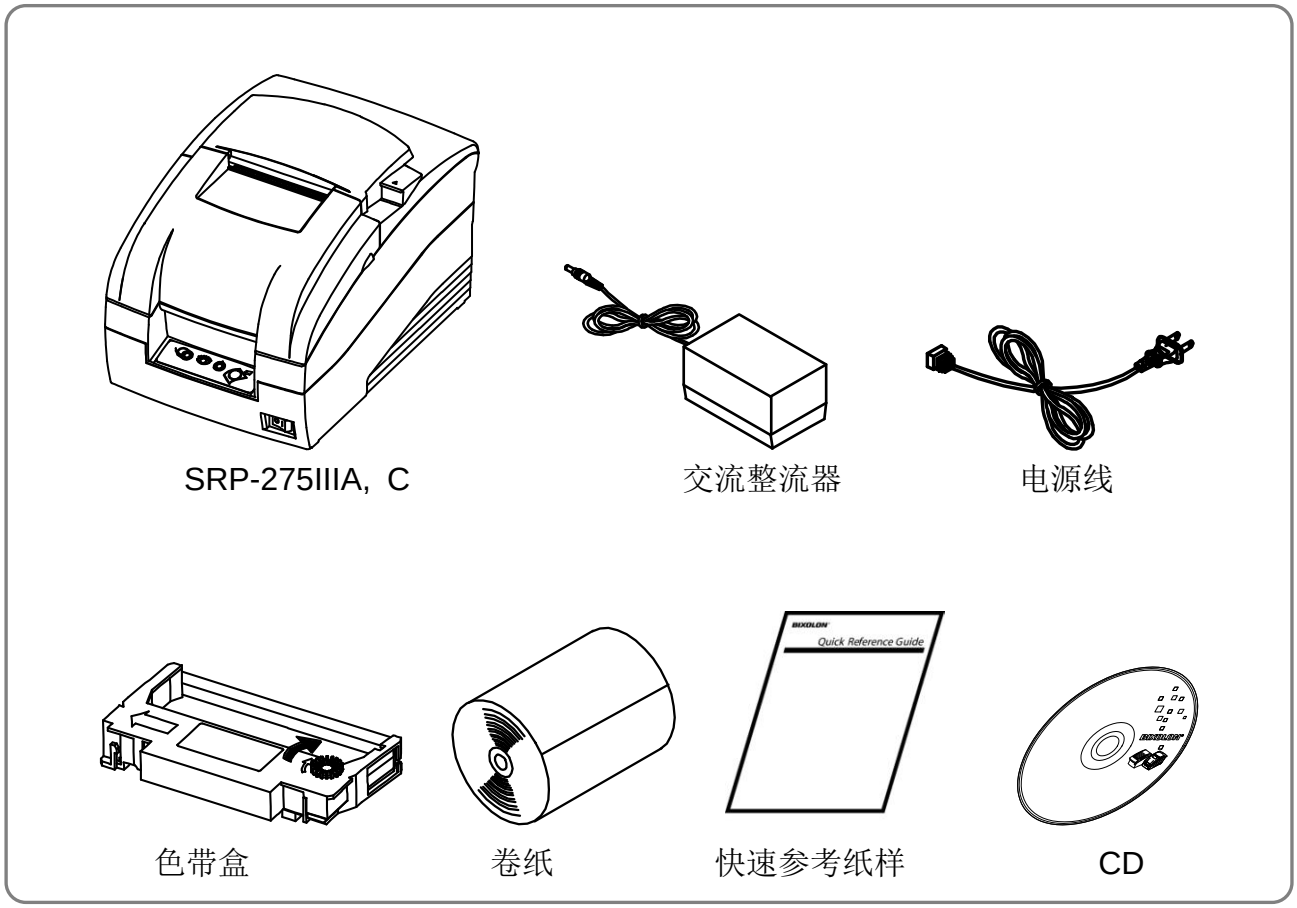

1-2 选择打印机的安放位置

- 避免放在阳光直射或温度过高的地方。
- 避免在温度过高或过于潮湿的地方使用或安放打印机。
- 不要在卫生情况不佳的地方使用或放置打印机。
- 安装打印机时，请选择一个比较稳定、水平的位置。
- 强烈的振动或冲击可能会损坏打印机。
- 确保打印机具有足够的空间，便于使用。

1-3 使用操作面板

本打印机的大多数功能由软件进行控制，但可以查看控制面板上的指示灯以监控打印机的状态；并使用各种按钮执行一些操作步骤。

- 控制面板

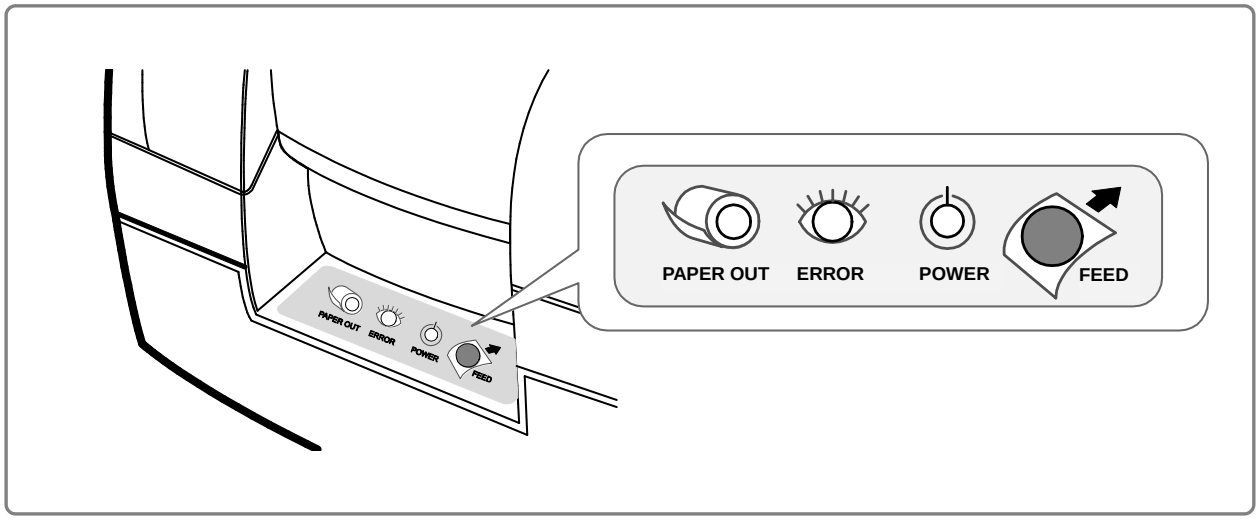

- 电源指示灯(绿色)

打开电源时，该指示灯发光。

- 错误指示灯(红色)

该指示灯亮(而不是闪烁)时，表示打印机中无纸或纸张差不多快用完了或打开了打印机盖。该灯闪烁时，表示出现错误。(请参见第 11.1 章的“错误指示灯闪烁样式“。)如果看见该指示灯闪烁，请关闭打印机几秒钟，然后重新打开。如果指示灯仍在闪烁，请电话联系管理人员或服务人员。

- 出纸指示灯(红色，不含墙壁安装选项)

该指示灯亮时，表示快到纸端了。请换上新的纸卷。错误与出纸指示灯都发光时，表示已经到了纸端。请安装纸卷。(详情请参见第 5 章“安装纸卷“。)

- 送纸按钮

该按钮可用于送纸或启动自检和16进制DUMP模式。
(请参见本章“自检”(8)中关于自检的指导内容。)
(请参见第 9 章“16进制DUMP”中关于16进制DUMP模式的指导。)

2. 连接电线

2-1 连接交流整流器

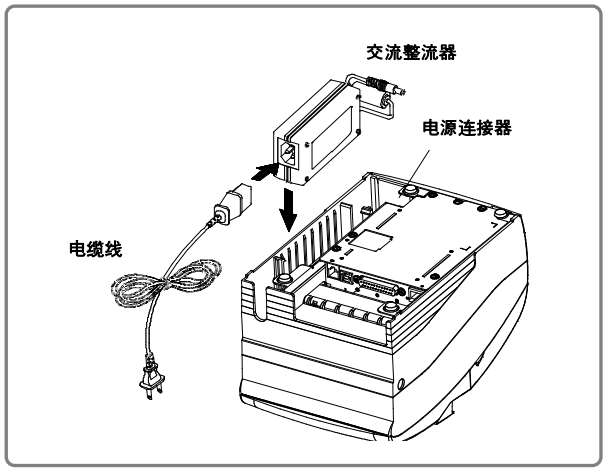

- 按照下列步骤连接交流整流器。

1) 确定打印机已关闭。
2) 连接好电源线，然后插上交流整流器。
3) 按图中所示插上交流整流器。
4) 将交流整流器电缆插入打印机的电源连接器。
5) 将电源线插入插座，打开电源。

小心

在将打印机连接到电源前，确保电压与电源的技术规格符合打印机的要求。使用不适当的电源可能会严重地损坏打印机。

2-2 连接接口电缆与抽屉推开电缆

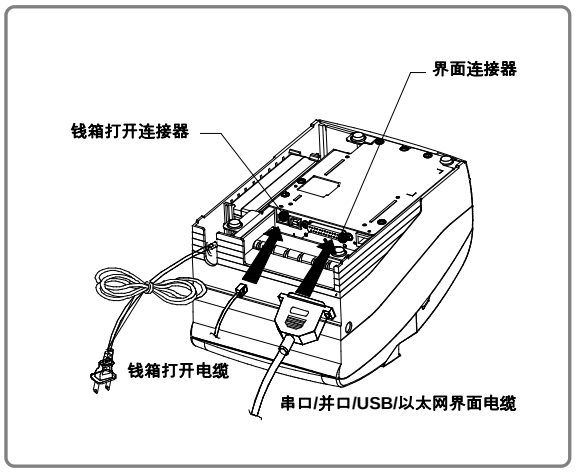

- 按照下列步骤连接。

1) 关闭打印机和主机 ECR(主计算机)。
2) 将接口线插入打印机上的接口连接器，然后，拧紧连接器两端的螺丝。
3) 将抽屉推出电缆插入打印机上的抽屉推出连接器。(卸下抽屉推出连接线时，按住连接器的夹子。)

注意

使用符合打印机与主机 ECR(主计算机)技术规格的接口电缆将打印机连接到主机 ECR(主计算机)。请一定要使用符合打印机技术规格的抽屉。
根据系统所用的接口，将串行、并行、USB 或者以太网通信电缆连接到打印机背后适当的数据线上。电缆由您的经销商或系统安装人员提供。

2-2-1 串口接口 (RS-232C) + Ethernet + USB : OES 模式

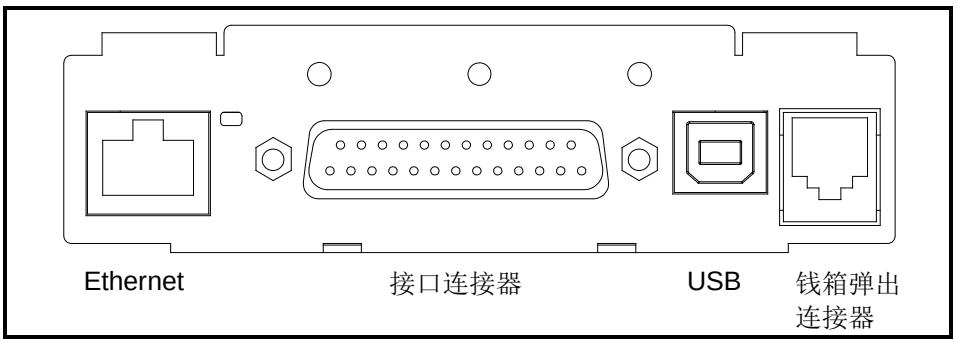

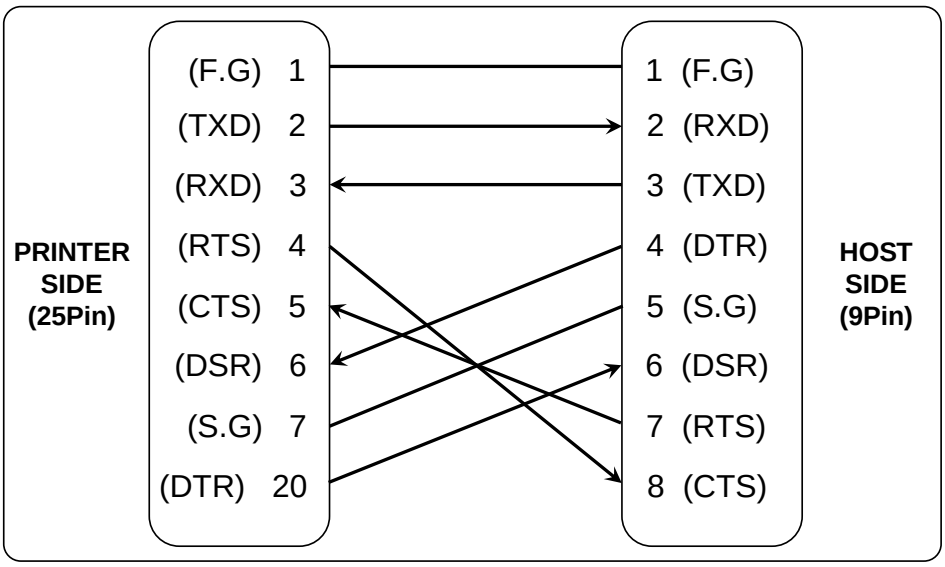

• 串口 (Serial)

插脚编号	信号名称	方向	功能
1	FG	-	屏蔽接地(Frame Ground)
2	TxD	输出	传输数据
3	RxD	输入	接收数据
6	DSR	输入	数据设置准备
7	SG	-	信号接地
20	DTR	输入	数据终端准备

• Ethernet

插脚编号	信号名称	指定 (颜色)	功能
1	TxD+	White with orange stripe	Transmit +
2	TxD-	Solid orange	Transmit -
3	RxD+	White with green stripe	Receive +
4	NC	Solid blue	-
5	NC	White with blue stripe	-
6	RxD-	Solid green	Receive -
7	NC	White with brown stripe	-
8	NC	Solid brown	-

• USB

插脚编号	信号名称	指定 (颜色)	功能
Shell	Shield	加蔽线	屏蔽接地 (Frame Ground)
1	VBUS	红色	主机电源
2	D-	白色	数据线(D-)
3	D+	绿色	数据线(D+)
4	GND	黑色	信号接地

2-2-2 并行接口 (IEEE1284) + USB : OP 模式

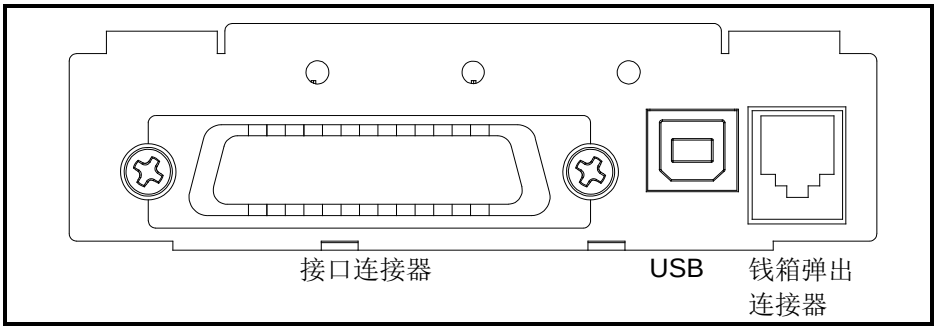

- **并行(Parallel)**

插脚编号	来源	兼容性模式	半字节模式	字节模式
1	主机	nStrobe	HostClk	HostClk
2	主机/打印机	Data 0 (LSB)	-	Data 0 (LSB)
3	主机/打印机	Data 1	-	Data 1
4	主机/打印机	Data 2	-	Data 2
5	主机/打印机	Data 3	-	Data 3
6	主机/打印机	Data 4	-	Data 4
7	主机/打印机	Data 5	-	Data 5
8	主机/打印机	Data 6	-	Data 6
9	主机/打印机	Data 7 (MSB)	-	Data 7 (MSB)
10	打印机	nAck	PtrClk	PtrClk
11	打印机	Busy	PtrBusy /Data3,7	PtrBusy
12	打印机	Perror	AckDataReq/Data2,6	AckDataReq
13	打印机	Select	Xflag/Data1,5	Xflag
14	主机	nAutoFd	HostBusy	HostBusy
15	-	NC	NC	NC
16	-	GND	GND	GND
17	-	FG	FG	FG
18	打印机	Logic-H	Logic-H	Logic-H
19~30	-	GND	GND	GND
31	主机	nInit	nInit	nInit
32	打印机	nFault	nDataAvail/Data0,4	nDataAvail
33	-	GND	ND	ND
34	打印机	DK_Status	ND	ND
35	打印机	+5V	ND	ND
36	主机	nSelectIn	1284-Active	1284-Active

- **USB**

插脚编号	信号名称	指定 (颜色)	功能
Shell	Shield	加蔽线	屏蔽接地 (Frame Ground)
1	VBUS	红色	主机电源
2	D-	白色	数据线(D-)
3	D+	绿色	数据线(D+)
4	GND	黑色	信号接地

2-2-3 串口接口 (RS-232C) + USB : OS 模式

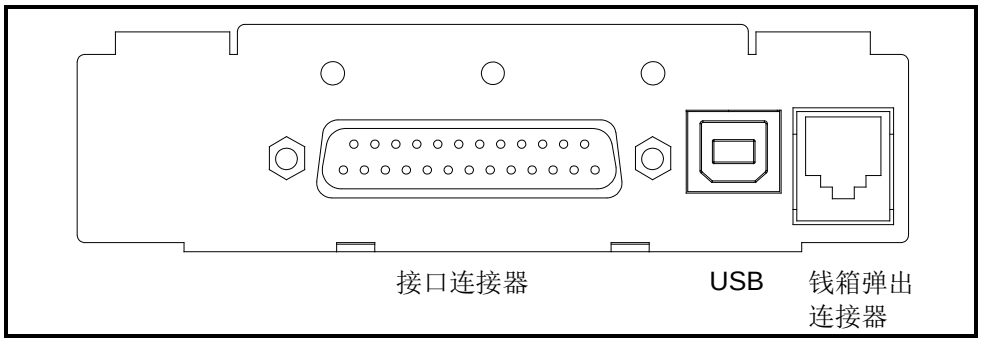

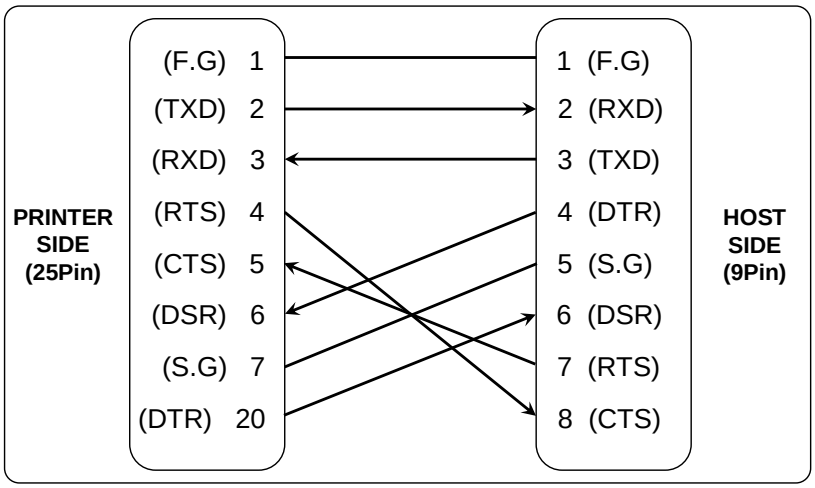

• **串口 (Serial)**

插脚编号	信号名称	方向	功能
1	FG	-	屏蔽接地(Frame Ground)
2	TxD	输出	传输数据
3	RxD	输入	接收数据
6	DSR	输入	数据设置准备
7	SG	-	信号接地
20	DTR	输入	数据终端准备

• **USB**

插脚编号	信号名称	指定 (颜色)	功能
Shell	Shield	加蔽线	屏蔽接地 (Frame Ground)
1	VBUS	红色	主机电源
2	D-	白色	数据线(D-)
3	D+	绿色	数据线(D+)
4	GND	黑色	信号接地

2-2-4 钱箱(Drawer)连接器

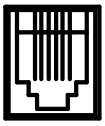

插脚编号	信号名称	方向
1	屏蔽接地(Frame Ground)	-
2	钱箱弹出(Drawer Kick-out)驱动信号1	输出
3	钱箱(Drawer)打开/关闭信号	输入
4	+24V	-
5	钱箱弹出(Drawer Kick-out)驱动信号2	输出
6	信号接地	-

3. 设置开关

3-1 设置选项开关(DIP 开关)

尽管对用户而言，最好使用出厂设置；但是如果您有特殊的设置要求，也可以更改选项开关(DIP 开关)。
打印机拥有两组选项开关(DIP 开关)。下表显示了开关的各种功能。

• **选项开关(DIP 开关) 1**

开关	功能	打开	关闭	默认
1-1	模拟选择(*1)	请参见下表		关闭
1-2				
1-3	自动切割刀	启用	禁用	打开
1-4	兼容 SRP-275	启用	禁用	关闭
1-5	串行接口选择	内存开关	选项开关(DIP 开关)	关闭
1-6	在切割以后打印 NV 位图 #_1	启用	禁用	关闭
1-7	近端开关	启用	禁用	打开
1-8	打印列	42	40	关闭

•**选项开关(DIP 开关) 2(RS232C 串行接口模式)**

开关	功能	打开	关闭	默认
2-1	数据接收错误	忽略	打印“?”	关闭
2-2	黑色标记传感器	启用	禁用	关闭
2-3	握手	XON/XOFF	DTR/DSR	关闭
2-4	字长	7 位	8 位	关闭
2-5	奇偶	启用	禁用	关闭
2-6	奇偶选择	偶	奇	关闭
2-7	波特速率选择(*2)	请参见下表		关闭
2-8				关闭

• **选项开关(DIP 开关) 2 (并行接口模式)**

开关	功能	打开	关闭	默认
2-1	自动行轮入	启用	禁用	关闭
2-2	黑色标记传感器	启用	禁用	关闭
2-3~8	未定义			关闭

注意

(*1)模拟选择(DSW 1-1 和 1-2)

模拟	1-1	1-2
BXL/POS	关闭	关闭
BXL/POS -KP	打开	打开
STAR	关闭	打开
CITIZEN	打开	关闭

- BXL/POS-KP(Kitchen Printer mode，厨房打印机型号)：在自动切割后和在纸端错误中，打印机会自动报警。

(*2)波特速率选择(传输速度)

传送	2-7	2-8
2400 波特	打开	打开
4800 波特	关闭	打开
9600 波特	关闭	关闭
19200 波特	打开	关闭

3-1-1 Citizen(iDP 3550)型号的选项开关(DIP 开关)设置

• **选项开关(DIP 开关) 1**

开关	功能	打开	关闭	默认
1-1	模拟选择(*1)	请参见下表		关闭
1-2				
1-3	自动切割刀	启用	禁用	关闭
1-4	CBM 指令	CBM2 型号 (iDP3530 系统)	CBM1 型号 (iDP3540 系统)	关闭
1-5	国际字符(*2)	请参见下表		打开
1-6				
1-7				
1-8	CR 型号	CR	CR+LF	关闭

•**选项开关(DIP 开关) 2(RS232C 串行接口模式)**

开关	功能	打开	关闭	默认
2-1	字长	8 位	7 位	打开
2-2	奇偶	禁用	启用	打开
2-3	奇偶选择	奇	偶	打开
2-4	握手	DTR/DSR	XON/XOFF	打开
2-5	波特速率选择 (*3)	请参见下表		关闭
2-6				
2-7	近端开关	启用	禁用	关闭
2-8	机芯类型	图形	字符	关闭

注意

(*1)模拟选择(DSW 1-1 和 1-2)

模拟	1-1	1-2
BXL/POS	关闭	关闭
BXL/POS -KP	打开	打开
STAR	关闭	打开
CITIZEN	打开	关闭

- BXL/POS-KP(Kitchen Printer mode，厨房打印机型号)：在自动切割后和在纸端错误中，打印机会自动报警。

(*2)国际字符选择

编号 / 国家	DSW 1-5	DSW 1-6	DSW 1-7	代码页
美国	打开	打开	打开	第 0 页(PC437：美国)
法国	关闭	打开	打开	第 2 页(PC850：多语版)
德国	打开	关闭	打开	
英国	关闭	关闭	打开	
丹麦	打开	打开	关闭	第 5 页 (PC865 :北欧语)
瑞典	关闭	打开	关闭	
意大利	打开	关闭	关闭	第 2 页(PC850：多语版)
Windows 代码	关闭	关闭	关闭	Windows 代码

(*3)波特速率选择(传输速度)

传送	2-5	2-6
2400 波特	打开	打开
4800 波特	关闭	打开
9600 波特	关闭	关闭
19200 波特	打开	关闭

3-1-2 Star(SP500)机型选项开关(DIP 开关)设置

• **选项开关(DIP 开关) 1**

开关	功能	打开	关闭	默认
1-1	模拟选择(*1)	请参见下表		关闭
1-2				
1-3	自动切割刀	启用	禁用	关闭
1-4	黑色/红色打印	启用	禁用	关闭
1-5	保留			关闭
1-6				
1-7				
1-8				

•**选项开关(DIP 开关) 2(RS232C 串行接口模式)**

开关	功能	打开	关闭	默认
2-1	数据接收错误	忽略	打印“？”	关闭
2-2	保留			
2-3	握手	XON/XOFF	DTR/DSR	关闭
2-4	字长	7 位	8 位	关闭
2-5	奇偶检查	启用	禁用	关闭
2-6	奇偶选择	偶	奇	关闭
2-7	波特速率选择(*2)	请参见下表		关闭
2-8				关闭

注意

(*1)模拟选择(DSW 1-1 和 1-2)

模拟	1-1	1-2
BXL/POS	关闭	关闭
BXL/POS -KP	打开	打开
STAR	关闭	打开
CITIZEN	打开	关闭

- BXL/POS-KP(Kitchen Printer mode，厨房打印机型号)：在自动切割后和在纸端错误中，打印机会自动报警。

(2)波特速率选择(传输速度)

传送	2-7	2-8
2400 波特	打开	打开
4800 波特	关闭	打开
9600 波特	关闭	关闭
19200 波特	打开	关闭

注意

只有在打开打印机电源或使用接口重新设置打印机时，选项开关(DIP 开关)设置的更改才确认有效。如果在打印机电源打开后更改了选项开关(DIP 开关)设置，则直到再次打开或重新设置打印机后，该更改才会生效。

3-1-3 更改选项开关(DIP 开关)设置

如果您必须更改设置，请执行以下步骤。

⚠ *小心*

请在关闭打印机后再打开选项开关(DIP 开关)盖，以免出现可能损坏打印机的电路短路。

1) 确定打印机已关闭。
2) 从选项开关(DIP 开关)盖中卸下螺旋。
   然后，取下选项开关(DIP 开关)盖，如下面插图所示。
3) 使用尖头工具(如镊子或者细小工具)设置开关。
4) 重新盖上选项开关(DIP 开关)盖，然后，使用螺钉固定。

注意

新设置在打开打印机时生效。

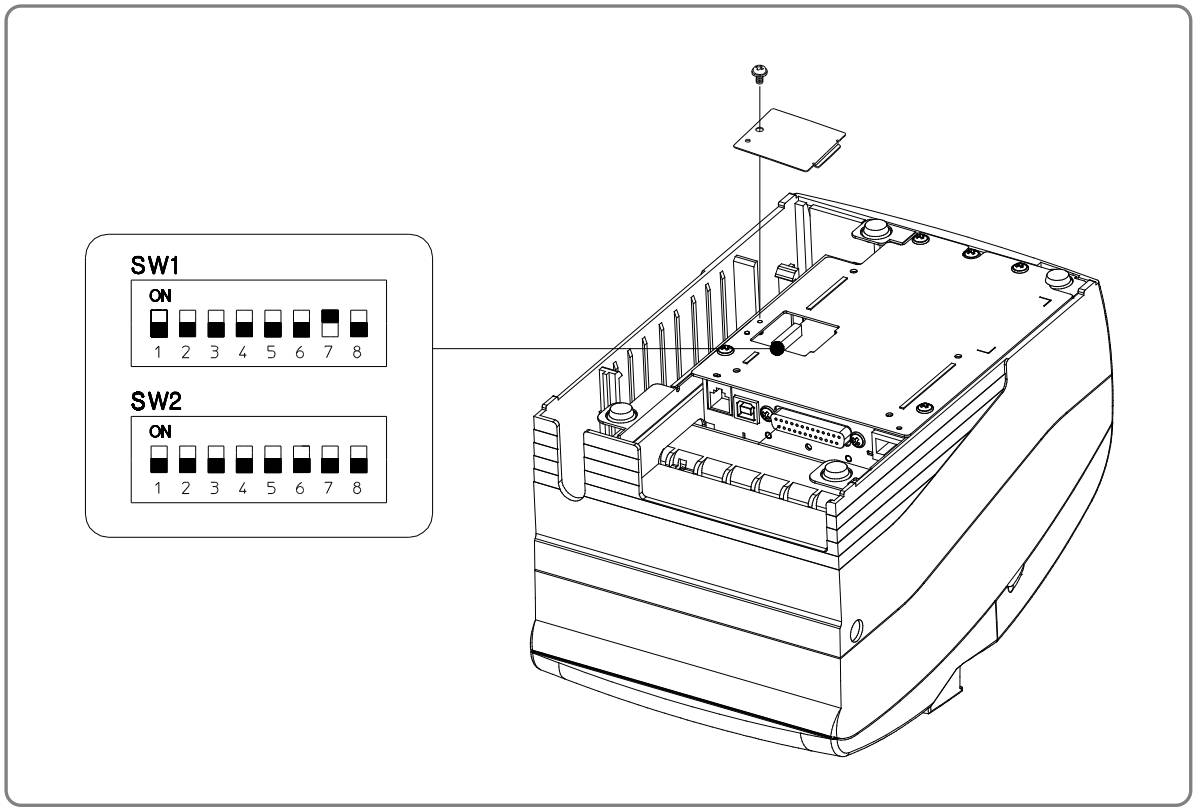

3-2 设置内存开关

该打印机拥有“内存开关”集，这些开关属于软件开关。内存开关集包括“MSW 2”、“MSW 8”、“定制值”、“串行通信条件”。“内存开关设置实用程序”可以更改内存开关集的开关状态，如下表所示(默认：全部关闭)：

注意

内存开关的更改方法有二种：
- 内存开关设置实用程序
- 通过 指令进行控制

内存开关的设置存储在 NV 内存中；因此，即使关闭了打印机，也可以对该设置进行维护。

- 内存开关 **2**

开关	功能	打开	关闭
1	内部蜂鸣器 启用/禁用	禁用	启用
2	外部蜂鸣器 启用/禁用	启用	禁用
3	保留	-	固定为关闭状态
4~8	代码页选择(*1)	请参见下表	

注意

通过设置如下内容，可以使用内存开关 2-4~8 选择期望的代码页。(设置值：16进制)

(*1) 代码页选择

MSW 2-8	MSW 2-7	MSW 2-6	MSW 2-5	MSW 2-4	字符表
0	0	0	0	0	第 0 页 (PC437：美国)
0	0	0	0	1	第 1 页 (片假名)
0	0	0	1	0	第 2 页 (PC850：多语版)
0	0	0	1	1	第 3 页 (PC860：葡萄牙语)
0	0	1	0	0	第 4 页 (PC863：加拿大-法语)
0	0	1	0	1	第 5 页 (PC865 :北欧语)
0	0	1	1	0	第 16 页 (WPC1252：拉丁语1)
0	0	1	1	1	第 17 页 (PC866 :俄语)
0	1	0	0	0	第 18 页 (PC852：拉丁语2)
0	1	0	0	1	第 19 页 (PC858：欧洲)
0	1	0	1	0	第 21 页 (PC862：以色列)
0	1	0	1	1	第 22 页 (PC864 :阿拉伯语)
0	1	1	0	0	第 23 页 (泰语字符码 42)
0	1	1	0	1	第 24 页 (WPC1253：希腊语)
0	1	1	1	0	第 25 页 (WPC1254：土耳其语)
0	1	1	1	1	第 26 页 (WPC1257：波罗的语)
1	0	0	0	0	第 27 页 (波斯语)
1	0	0	0	1	第 28 页 (WPC1251 :俄语)(*2)
1	0	0	1	0	第 29 页 (PC737：希腊语)(*2)
1	0	0	1	1	第 30 页 (PC775：波罗地海语)(*2)
1	0	1	0	0	第 31 页 (Thai泰国语14)
1	0	1	0	1	第 32 页 (希伯来语旧代码)
1	0	1	1	0	第 33 页 (WPC1255: 希伯来语新代码)
1	0	1	1	1	第 34 页 (泰国语1111)
1	1	0	0	0	第 35 页 (泰国语1118)
1	1	0	1	0	第 37 页 (PC857 : 土耳其语)
1	1	0	1	1	第 38 页 (PC928 : 希腊语)
1	1	1	1	0	第 41 页 (WPC1258 : Vietnam)

(*2) 仅提供字体 **B**。

- 内存开关 **8**

开关	功能	打开	关闭
1	倒置	打开	关闭
2	字体选择	字体 B	字体 A
3	选择纸张用尽蜂鸣器	关闭	打开
4~5	保留	固定为关闭状态	

- 串行通信

功能	可选择的值
變調速度	2400 bps, 4800 bps, 9600 bps, 19200 bps
奇偶	无，奇，偶, -
握手	DSR/DTR, XON/XOFF
数据长度	7 位, 8 位

注意

调整串行通信状态的方法有两种，即选项开关(DIP 开关)和内存开关。
DIP 开关 1-5 用于选择有效的开关，即选项开关(DIP 开关)或内存开关。
要启用“串行通信”设置，就必须将选项开关(DIP 开关) 1-5 的“串行接口选择”功能调整为“内存开关”。

3-2-1 Star 机型的内存开关设置

- **设置**

内存开关的范围是从 MSW 0 到 MSW 8。它们存储在永久性内存(闪存)中。若要更改设置，请从主机发送
下列指令。

[名称] 设置内存开关

[代码]

ASCII	ESC	GS	#	***m {n1 n2 n3 0n4}$_0$ ... {n1 n2 n3 n4}$_8$***	LF	NUL
16进制	1B	1D	23	***m {n1 n2 n3 0n4}$_0$ ... {n1 n2 n3 n4}$_8$***	0A	00
小数	27	29	35	***m {n1 n2 n3 0n4}$_0$ ... {n1 n2 n3 n4}$_8$***	10	0

[定义范围] m = "W", "T", ",", "+", "-", "@"
"0" ≤ ***n1,n2,n3,n4*** ≤ "9",
"A" ≤ ***n1,n2,n3,n4*** ≤ "F"

[功能] 在使用下列类指定的、设置内存开关的定义指令定义了内存开关后，发送写入指令。在上述指令所定义的设置写入永久性内存后，自动地重新设置打印机。
在向永久性内存发送指令时，不要关闭打印机的电源。这样做将删除内存开关设置。还可能造成所有的内存开关设置与初始设置与初始、默认设置不一致。
要考虑永久性内存的寿命，避免过度使用该指令。

功能	类	***m***	***{n1 n2 n3 0n4}$_0$ ... {n1 n2 n3 n4}$_8$***
数据定义(数据说明)	定义	","	***{n1 n2 n3 0n4}$_0$ ... {n1 n2 n3 n4}$_8$***
数据定义(设置指定的位)	定义	"+"	***{n1 n2 n3 0n4}$_0$ ... {n1 n2 n3 n4}$_8$***
数据定义(清除指定位)	定义	"-"	***{n1 n2 n3 0n4}$_0$ ... {n1 n2 n3 n4}$_8$***
数据定义(清除所有数据)	定义	"@"	固定于“0000”
定义数据写入和重新设置	写入	"W"	固定于“0000”
定义数据写入、重新设置和打印测试	写入	"T"	固定于“0000”

(外部)内存开关 1-8 = 0；内存开关 2-7 = 1：对于打印测试，内存开关 2-A =1：

```
PRINT #1, CHR$(&H1B);CHR$(&H1D);CHR$(&H23);CHR$(&H2D); ' <ESC><GS> # -
PRINT #1, CHR$(&H30);CHR$(&H30);CHR$(&H30);CHR$(&H30); ' 0000
PRINT #1, CHR$(&H30);CHR$(&H31);CHR$(&H30);CHR$(&H30); ' 0100
PRINT #1, CHR$(&H30);CHR$(&H30);CHR$(&H30);CHR$(&H30); ' 0000
PRINT #1, CHR$(&H30);CHR$(&H30);CHR$(&H30);CHR$(&H30); ' 0000
PRINT #1, CHR$(&H30);CHR$(&H30);CHR$(&H30);CHR$(&H30); ' 0000
PRINT #1, CHR$(&H30);CHR$(&H30);CHR$(&H30);CHR$(&H30); ' 0000
PRINT #1, CHR$(&H30);CHR$(&H30);CHR$(&H30);CHR$(&H30); ' 0000
PRINT #1, CHR$(&H30);CHR$(&H30);CHR$(&H30);CHR$(&H30); ' 0000
PRINT #1, CHR$(&H30);CHR$(&H30);CHR$(&H30);CHR$(&H30);CHR$(&H0A);CHR$(0); ' 0000 <LF><NUL>
PRINT #1, CHR$(&H1B);CHR$(&H1D);CHR$(&H23);CHR$(&H2B); ' <ESC><GS> # +
PRINT #1, CHR$(&H30);CHR$(&H30);CHR$(&H30);CHR$(&H30); ' 0000
PRINT #1, CHR$(&H30);CHR$(&H30);CHR$(&H30);CHR$(&H30); ' 0000
PRINT #1, CHR$(&H30);CHR$(&H34);CHR$(&H38);CHR$(&H30); ' 0480
PRINT #1, CHR$(&H30);CHR$(&H30);CHR$(&H30);CHR$(&H30); ' 0000
PRINT #1, CHR$(&H30);CHR$(&H30);CHR$(&H30);CHR$(&H30); ' 0000
PRINT #1, CHR$(&H30);CHR$(&H30);CHR$(&H30);CHR$(&H30); ' 0000
PRINT #1, CHR$(&H30);CHR$(&H30);CHR$(&H30);CHR$(&H30); ' 0000
PRINT #1, CHR$(&H30);CHR$(&H30);CHR$(&H30);CHR$(&H30); ' 0000
PRINT #1, CHR$(&H30);CHR$(&H30);CHR$(&H30);CHR$(&H30); CHR$(&H0A);CHR$(0); ' 0000<LF><NUL>
PRINT #1, CHR$(&H1B);CHR$(&H1D);CHR$(&H23);CHR$(&H54); ' <ESC><GS> # T
PRINT #1, CHR$(&H30);CHR$(&H30);CHR$(&H30);CHR$(&H30);CHR$(&H0A);CHR$(&H0); ' 0000 <LF><NUL>
```

- **默认设置**

内存开关 0 到内存开关 8 的默认设置显示如下。
对于使用单字节字符标准的国家/地区(标准规格(SBCS))和双字节字符国家/地区(汉字字符规格(DBCS))，设置也不相同。

- 标准字符技术规格 (SBCS)

内存开关数	出厂设置 (*n1*，*n2*，*n3*，*n4*)
MSW 0	"0000"
MSW 1	"0000"
MSW 2	"0000"
MSW 3	"0000"
MSW 4	"0000"
MSW 5	"0000"
MSW 6	"0000"
MSW 7	"0000"
MSW 8	"0000"

- 汉字字符技术规格(DBCS)(用于中国)

内存开关数	出厂设置 (*n1*，*n2*，*n3*，*n4*)
MSW 0	"0010"
MSW 1	"0000"
MSW 2	"0000"
MSW 3	"0000"
MSW 4	"0000"
MSW 5	"0000"
MSW 6	"0000"
MSW 7	"0000"
MSW 8	"0000"

- 功能

— 存储开关 **0**

位	功能	0	1
F~C	保留	固定为关闭状态	
B~A	红和黑 (转换黑白色)指令(*3)	请参见下表	
9~5	保留		
4	国家/地区技术规格(*1)	SBCS (单字节国家/地区)	DBCS (双字节国家/地区)
3~2	<FF> 指令(*2)	请参见下表	
1~0	保留	固定为关闭状态	

注意

(*1)国家/地区技术规格

国家/地区	MSW 0-4 = 0	MSW 0-4 = 1
海外	标准技术规格	汉字字符

(*2)<FF>指令功能选择

MSW 0-3	MSW 0-2	<FF>指令功能	<FF>指令功能
自动切割刀型号		拉栏模式	
0	0	执行换页。	执行换页。
0	1	在送纸到切割位置后，执行部分切割(*3)	送纸到拉栏位置
1	0	执行换页。	执行换页。
1	1	在送纸到切割位置后，执行部分切割(*3)	送纸到拉栏位置

(*3)红色和黑色(转换黑白)指令

MSW 0-B	MSW 0-A	<ESC> 4 / <ESC> 5 指令功能
0	0	白色/黑色转换打印(1 传递)
0	1	<选项 1>白色/黑色转换(7×9字体打印)+ 增强(2 传递)
1	0	<选项 2>较高行 + 下划线 + 增强(2 传递)
1	1	<选项 3>较高行 + 下划线 + 双倍扩展高度 + 增强(4 传递)

在设置了红色(白色/黑色转换)打印指令时，该设置功能指定装饰效果。它是传统红色/黑色(白色/黑色转化)打印的替代功能。

<ESC> “4”:红色(白色/黑色转换)打印

<ESC> “5”:红色(白色/黑色转换)打印已取消。

当使用<ESC> 5取消修饰时，会返回到以前设置的修饰内容。(如果没有设置相关指令(例如，用于下划线的 <ESC>“-”1)，则取消各种修饰效果，如下划线、上划线、双倍扩展高度和文字增强效果。)

仅对 ANK 字符和块字符启用该设置。对于 IBM 块字符和由 12 点垂直字符构成的中文字符，则禁用(IBM 块字符和中文字符没有修饰效果)。

— 存储开关 1

位	功能	0	1
F~5	保留	固定为关闭状态	
E~5			
4	无样式	正常	无斜杠
3~0	国际字符(*1)	请参见下表	

注意

(*1)国际字符默认值设置

MSW1-3	MSW1-2	MSW1-1	MSW1-0	国际字符
0	0	0	0	美国
0	0	0	1	法国
0	0	1	0	德国
0	0	1	1	英国
0	1	0	0	丹麦1
0	1	0	1	瑞典
0	1	1	0	意大利
0	1	1	1	西班牙1
1	0	0	0	日本
1	0	0	1	挪威
1	0	1	0	丹麦2
1	0	1	1	PC-999

— 存储开关 2

位	功能	0	1
F	保留	固定为关闭状态	
E	如何在插入纸张后恢复到打印预备状态	按住送纸按钮。	自动恢复
D~4	保留	固定为关闭状态	
3	上下文自动切割功能(*1)	禁用	启用
2			
1~0	近端开关功能(*2)	请参见下表	

注意

(*1)上下文自动切割功能

该功能在送纸指令连续送纸超过 7/6 英寸时自动切割纸张。

无法发送逸出序列(如<ESC>"d"0)的主机在发送了七次 1/6 行轮入码 <LF> 后可以切割纸张。

(*2)近端开关功能

如果安装了可选的近端开关，则应该遵循下表中显示的设置。

MSW 2-1	MSW 2-0	近端开关功能
0	0	禁用
0	1	禁用
1	0	根据状况反映近端开关的状态。打印不会因为近端而停止，打印机也不会脱机。
1	1	根据状况反映近端开关的状态。打印不会因为近端而停止，但打印机会脱机。

— 存储开关 3

位	功能	0	1
F~D	保留	固定为关闭状态	
C~8	字符表(*2)	请参见下表	
7~2	保留	固定为关闭状态	
1~0	<CR> 指令功能s (*1)	请参见下表	

注意

(*1)<CR> 指令功能

MSW3-1	MSW3-0 <CR>	功能s
0	0 忽略	
0	1 忽略	
1	0	打印和执行行轮入(和 <LF>一样。)
1	1	打印(没有行轮入)

(*2)字符表设置

这些设置仅在标准规格的打印机上启用。

MSW3-C	MSW3-B	MSW3-A	MSW3-9	MSW3-8	字符表
0	0	0	0	0	第 0 页(PC437：美国)
0	0	0	0	1	第 1 页(片假名)
0	0	0	1	0	第 2 页(PC850：多语版)
0	0	0	1	1	第 3 页 (PC860：葡萄牙语)
0	0	1	0	0	第 4 页 (PC863：加拿大-法语)
0	0	1	0	1	第 5 页 (PC865 :北欧语)
0	0	1	1	0	第 16 页 (WPC1252：拉丁语1)
0	0	1	1	1	第 17 页 (PC866 :俄语)
0	1	0	0	0	第 18 页 (PC852：拉丁语2)
0	1	0	0	1	第 19 页 (PC858：欧洲)
0	1	0	1	0	第 21 页 (PC862：以色列)
0	1	0	1	1	第 22 页 (PC864 :阿拉伯语)
0	1	1	0	0	第 23 页(泰语字符码 42)
0	1	1	0	1	第 24 页 (WPC1253：希腊语)
0	1	1	1	0	第 25 页 (WPC1254：土耳其语)
0	1	1	1	1	第 26 页 (WPC1257：波罗的语)
1	0	0	0	0	第 27 页(波斯语)
1	0	0	0	1	第 28 页 (WPC1251：俄语)(*3)
1	0	0	1	0	第 29 页(PC737：希腊语)(*3)
0	0	0	1	1	第 30 页(PC775：波罗地海语)(*3)
1	0	1	0	0	第 31 页 (Thai character code 16)
1	0	1	0	1	第 32 页 (OldCode : Israel)
1	0	1	1	0	第 33 页 (WPC1255 : Israel)
1	0	1	1	1	第 34 页 (Thai character code 11)
1	1	0	0	0	第 35 页 (Thai character code 18)
1	1	1	0	0	第 37 页 (PC857 : Tukish)
1	1	1	0	1	第 38 页 (PC928 : Greek)
1	1	1	1	0	第 41 页 (WPC1258 : Vietnam)

(*3) 仅提供字体 **B**。

— 存储开关 **4**

位	功能	0	1
F~1	保留	固定为关闭状态	
0	数据接收错误(串行)	打印“?”	忽略

— 存储开关 **5**

位	功能	0	1
F~0	保留	固定为关闭状态	

— 存储开关 **6**

位	功能	0	1
F~0	保留	固定为关闭状态	

— 存储开关 **7**

位	功能	0	1
F~0	保留	固定为关闭状态	

4. 安装色带盒

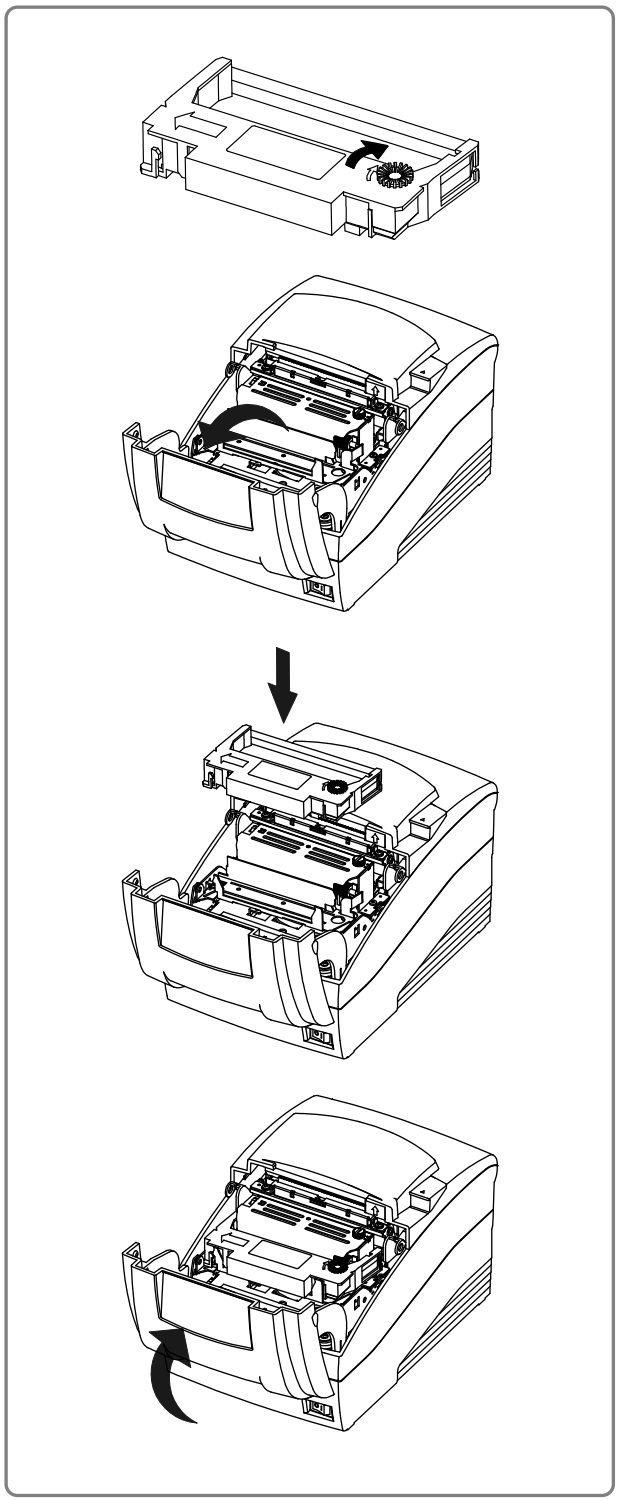

1) 在插入色带盒之前，顺时针方向转动旋钮，以免色带出现缠绕。

2) 打开打印机的前盖。

3) 如果有旧的色带盒，请取出。

4) 按照下面所示插入新的色带盒，并特别注意在打印头后的色带位置。

5) 在插入色带盒时，请再次顺时针方向转动旋钮，确保色带盒中的的色带移动自如。

6) 关闭打印机的前盖

注意

不使用本公司指定的色带盒可能导致打印质量降低及错误运行，对由此导致的打印机故障不提供保修服务。

本公司指定的色带盒参数请参考本手册的“9-3”。

5. 安装纸卷

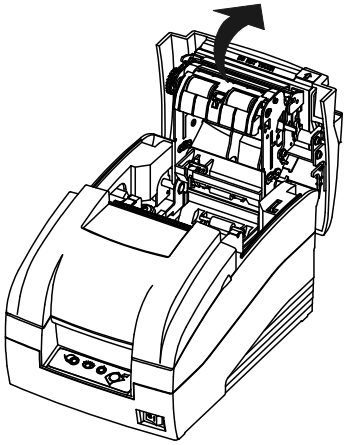

1) 按打开按钮打开后盖，然后，回推箭头标记。

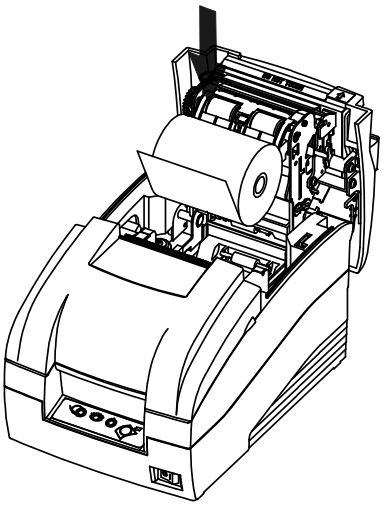

2) 如果有卷纸心，请取出。

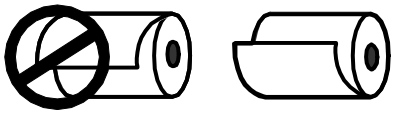

3) 按图中所示插上卷纸。

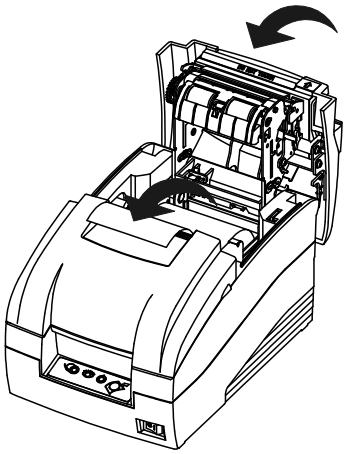

4) 务必注意纸张的出纸方向要正确。

5) 按如图所示拉出少量纸张。 然后，关上机盖，将多余的纸张拉到打印机的前面撕掉。

⚠ *小心*

打开后盖时，不要触摸自动刀片。

6. 安装挂壁安装单元(选件)

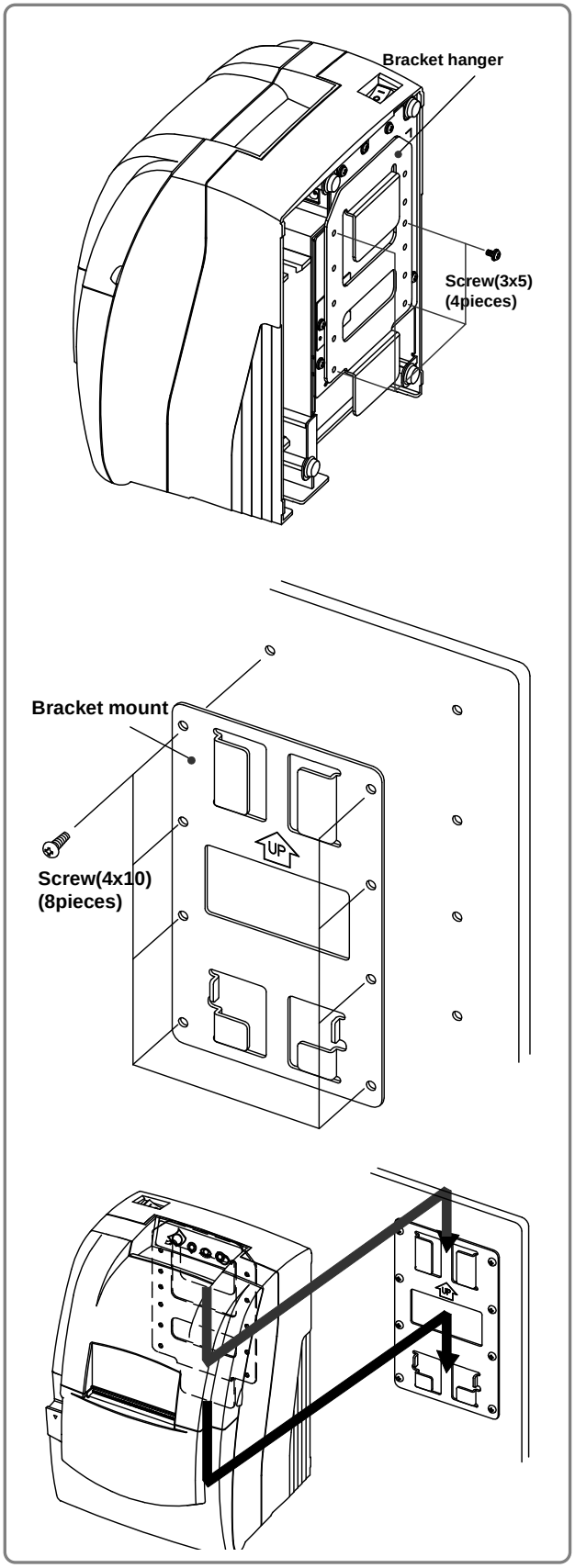

1) 将打印机翻过来，将支架挂钩安到机架底座，然后，上紧四个螺钉。

2) 用八个螺钉将支架安装部件固定在墙壁上。确保支架正确地按照所示的箭头方向的悬挂好。支架安装部件始终应该固定在垂直方向。

3) 将打印机的支架挂钩按照所示挂到支架安装部件上。

注意

墙壁安装是一个可选项。DIP 开关 1-7, 应设为关，因为墙壁安装不支持缺纸传感器。
有关墙壁安装的详细信息，请联系销售产品的卖家或商店。

7. 自检 (Self Test)

通过自检可以了解打印机的运行是否正常。它会检查打印质量、ROM 版本、选项开关(DIP 开关)设置、内存开关设置和统计数据。
该测试与其它任何设备或软件无关，因此，建议在首次安装打印机或出现任何故障时运行自检。如果自检运行无误，则表示问题出现在其它设备或软件上，与打印机无关。

- 运行自检

1) 确定已关闭打印机，且已正确地盖上打印机盖。
2) 按下 Feed 按钮的同时打开电源，然后松开按钮，将开始进纸。开始自检并打印打印机设置。自检完成后切断纸张，打印停止。(ERROR 指示灯亮起。)
3) 按下送纸按钮，继续打印统计数据。
4) 按住送纸按钮继续打印滚动的 ASCII 样式。
5) 在打印了滚动的 ASCII 样式后，自动停止自检方式。

8. 十六进制转储 (Hexadecimal Dumping)

- **16进制DUMP**

  本特性支持有经验的用户精确地查看传输到打印机中的数据内容。
  这在查找软件问题时十分有用。在打开16进制DUMP功能时，打印机会以16进制格式打印全部的指令及其它数据，并打印指南部分帮助您查找专用指令。

- **若要使用16进制DUMP特性，请执行下列步骤：**

  1) 在确保关闭了打印机后，打开打印机的后盖。
  2) 按住送纸按钮的同时打开打印机。
  3) 关闭后盖。
  4) 运行任何向打印机发送数据的软件程序。打印机打印“16进制DUMP”，然后以双栏格式接收所有代码。第一栏是十六进制代码，第二栏提供与这些代码相对应的 ASCII 字符。

```
16进制DUMP
想要结束16进制DUMP
请按送纸按钮三次


1B 21 00 1B 26 02 40 40 . ! . . & . @ @
1B 25 01 1B 63 34 00 1B .% . . c 4 . .
41 42 43 44 45 46 47 48 A B C D E F G H


<联机16进制DUMP完成>
```

(对于没有 ASCII 对应值的每个代码，会打印一个句点 (.)。)

  5) 打印结束时，关闭打印机。

9. 规格

9-1 打印规格

项	说明	注释
打印方法	串行针式打印机	
打印线	9 插脚串型	
点间距	0.352毫米 (1/72”)	
点电线直径	0.28毫米 (0.01”)	
打印方向	双向(逻辑查找)摩擦送纸	
每行字符数	最大 42 个(字符)	
打印速度	5.1 LPS(每秒钟行数)	
打印宽度	63.5 毫米	
行间隔	4.233 毫米 (1/6”)	
送纸方法	摩擦送纸	
送纸速度	大约 158 毫米(6.2”)	
字符字体	7 x 9 / 9 x 9	
字符设置	字母数字字符：95 国际字符：48 扩展图形：128 x 27 页	

9-2 纸张规格

项	说明	注释
纸张类型	纸卷	
纸卷宽度	76±0.5 毫米	
纸卷直径	最大 ø83 毫米 (3.27")	
标准纸张	厚度：1 张 0.06~0.085 毫米(0.0024~0.0034") 重量：52.3~64g/m^2 (0.115~0.1411 lb)	
纸芯外径	最大 ø19毫米 (0.75")	

9-3 色带盒规格

项	说明	注释
标准	GRC-201BR	
彩色	黑色和红色	
大小	13 毫米 (W)	
寿命	GRC-201BR：1,500,000 字符(黑色) 750,000 字符(红色)	连续打印 7x9 字体 ASCII 25℃

注意

不使用本公司指定的色带盒可能导致打印质量降低及错误运行，对由此导致的打印机故障不提供保修服务。

9-4 电子特性

项		说明	注释
SMPS 电源电压		24VDC	
电流消耗 (24V 电压，不包括抽屉推出驱动器)	运行	平均：大约 0.5A 峰值：大约 1.5A	
	待机	平均：大约 0.3A	

注意

对于抽屉推出驱动器，最大 1A。

9-5 可靠性

项	说明	注释
寿命(启动次数)	机械装置： 大约 18,000,000 行 自动切割刀：切割 大约 1,500,000 次 (使用寿命定义为打印机开始达到损耗期的时间。)	
打印头	大约 300,000,000 点/电线	

9-6 环境条件

项	说明	注释
温度	运行：0~40℃ (32~104℉) 存储：-20~60℃ (-4~140℉)	
相对湿度	运行 :10~80% 相对湿度(非冷凝) 存储 :10~90% 相对湿度(非冷凝)	

9-7 环境条件

- 尺寸

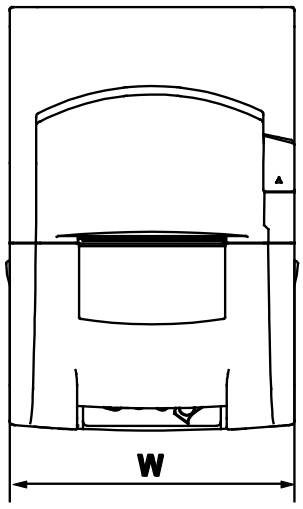

Item	W	D	H
Dimension (mm)	160	239	157

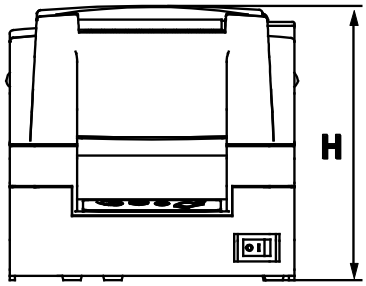

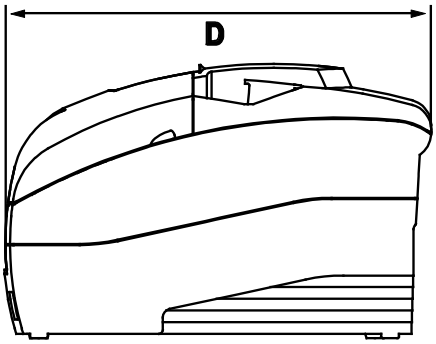

- 重量

近似重量　　：2.5 kg
装运重量　　：4.0 kg

9-8 可选特性

可选特性要么替换标准的特性，要么增强打印机的操作。
所有的可选特性已在出厂时安装，且必须在订购打印机时进行选择。

- 自动切割刀 (SRP-275IIIA：不包括自动切割刀，SRP-275IIIC：包括自动切割刀)

- 接口(OES : USB+串行+Ethernet / OS : USB+串行 / OP : USB+并行)

- 机壳彩色(乳白色/暗灰色)

- 黑色标记传感器(前侧/后侧)
  黑标打印浓度参数(使用DensiEye 700)
  黑标打印浓度： 1.0或以上
  黑标打印以外的浓度： 0.1或以下

---

10. 附录 - 错误指示灯闪烁

本章介绍一些打印机问题的解决方法。

10-1 错误指示灯闪烁

在发现错误时，打印机会停止所选纸张的打印操作、脱机，这时错误指示灯闪烁。

• 错误排除后自动恢复

错误	说明	错误指示灯闪烁样式	恢复
后盖打开出错 (选中可恢复错误时)(*1)	打印时，打开了后盖	200ms	在关闭后盖时自动恢复。
打印头温度错误(*2)	打印头的温度极高。		在打印头冷却时自动恢复。

注意

(*1)这些条件由 MSW8-5，8-8 选中。在 MSW8-5(映射机盖打开状态)关闭时，不会发生该错误，但是会发生“纸端错误”。如果 MSW8-8 关闭，则该错误会变为自动可恢复错误。

(*2)打印头温度错误不是异常。

• 可恢复错误

发生可恢复错误时，如果排除了错误的原因，则打印机在收到错误恢复指令后可恢复正常，且不用关闭电源。

错误	说明	错误指示灯闪烁样式	恢复
后盖打开出错 (*1)	打印时，打开了后盖。	200ms	在关闭后盖时自动恢复。
自动切割刀错误 (仅限类型 C)	自动切割刀工作不正确。		通过错误恢复指令恢复。
初始位置检测错误 (这是“机械错误”)	因为夹纸而无法探测到初始位置。		通过错误恢复指令恢复。

注意

(*1)这些条件由 MSW8-5，8-8 选中。在 MSW8-5(映射机盖打开状态)关闭时，不会发生该错误，但是会发生“纸端错误”。如果 MSW8-8 打开，该错误会处理为可恢复错误。

• 无法恢复的错误

错误	说明	错误指示灯闪烁样式	恢复
内存或门阵列中的 R/W 错误	在进行 R/W 检查后，打印机的工作不正常。图象扫描结果的 NV 内存的写入、读出或删除不正确。	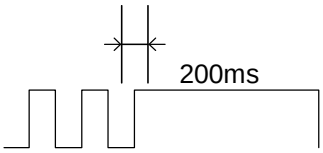	在关闭后盖时自动恢复。
电压过高错误	供电电压极高。		无法恢复。
电压过低错误	供电电压极低。		无法恢复。
CPU执行错误	CPU 执行了不正确的地址或没有连接 I/F 面板。		无法恢复。
打印头温度探测电路错误	打印头温度异常。		无法恢复。

注意

如果看见该指示灯闪烁，请关闭打印机几秒钟，然后重新打开。
如果指示灯仍在闪烁，请电话联系管理人员或服务人员。

10-2 打印机不启动打印

• **操作面板上的指示灯是否处于打开状态，如果没有，请检查下列内容：**
- 确保已经打开打印机。
- 确保供电电缆已经正确地插入打印机和电源插座中。
- 确保已安装色带盒。

• **如果还有指示灯亮，请进行如下检查：**
- 如果错误指示灯亮(而不是闪烁)，则表示打印机脱机。
  有关纸卷的安装或更换指导，请参见第5章的。
  在这种情况下，请关闭打印机几秒钟，然后再打开。
- 如果指示灯仍在闪烁，请电话联系管理人员或服务人员。
- 如果出纸指示灯亮，请检查打印机中的纸卷。
  有关纸卷的安装指导， 请参见第5章的 。

10-3 打印机停止打印

- 如果错误指示灯亮(而不是闪烁)，则表示打印机脱机。检查并查看机盖是否关上以及纸张是否装上。有关纸卷的安装或更换指导，请参见第5章的 。
- 如果错误指示灯在闪烁，则表示出现错误。在这种情况下，请关闭打印机几秒钟，然后再打开。如果指示灯仍在闪烁，请电话联系管理人员或服务人员。
- 关闭打印机和检查夹纸。若要清除夹纸，请执行以下步骤：
  1) 关闭打印机并打开打印机的后盖。
  2) 清除夹纸，再按照第 5 章中描述的内容重新装入纸卷。
  3) 关闭后盖。
  4) 打开打印机。

10-4 检查打印机的运行状况

- 自检

运行自检，以检查打印机的运行是否正常。请参见第 8 章中的自检指导来运行自检。如果自检失败，请联系您的上级主管或服务人员。
如果自检运转正常，则检查下列内容：

1) 检查打印机和计算机之间接口电缆两端的连接情况。此外，确保电缆同时满足打印机和计算机的技术要求。
2) 打印机和计算机之间的数据传输设置可能不同。确保打印机选项开关(DIP 开关)的数据传输设置与计算机的相同。自检打印输出中可以看到打印机的接口设置。

注意
如果打印机仍然不打印，请联系您的经销商或合格的服务人员。

10-5 打印效果不佳

请检查色带盒的状态。如果色带已用完，请按照第 4 章中所述更换色带盒。

注意
如果打印效果仍然不佳，请联系您的经销商或合格的服务人员。